VERSION 331 000

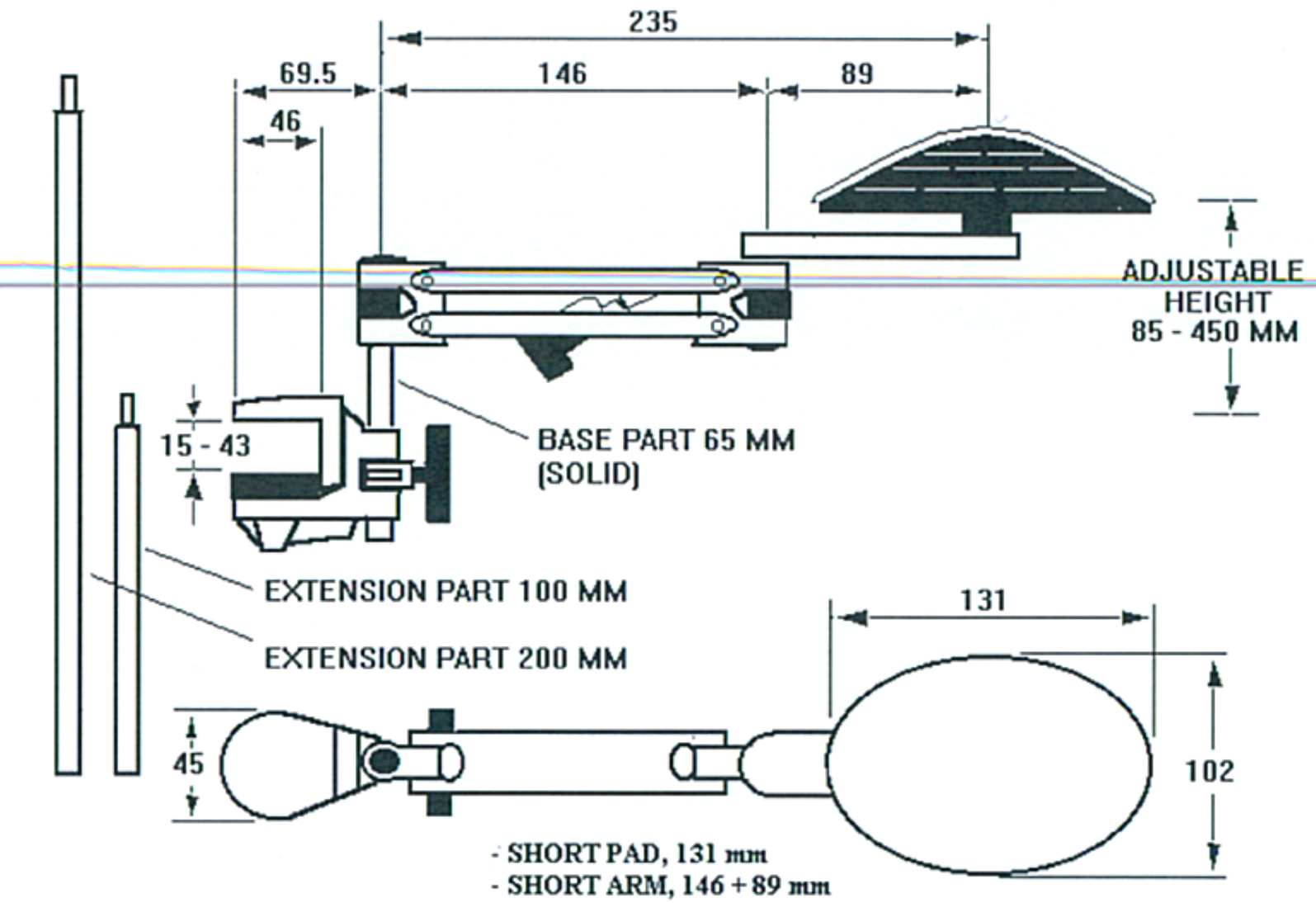

VERSION 331 011

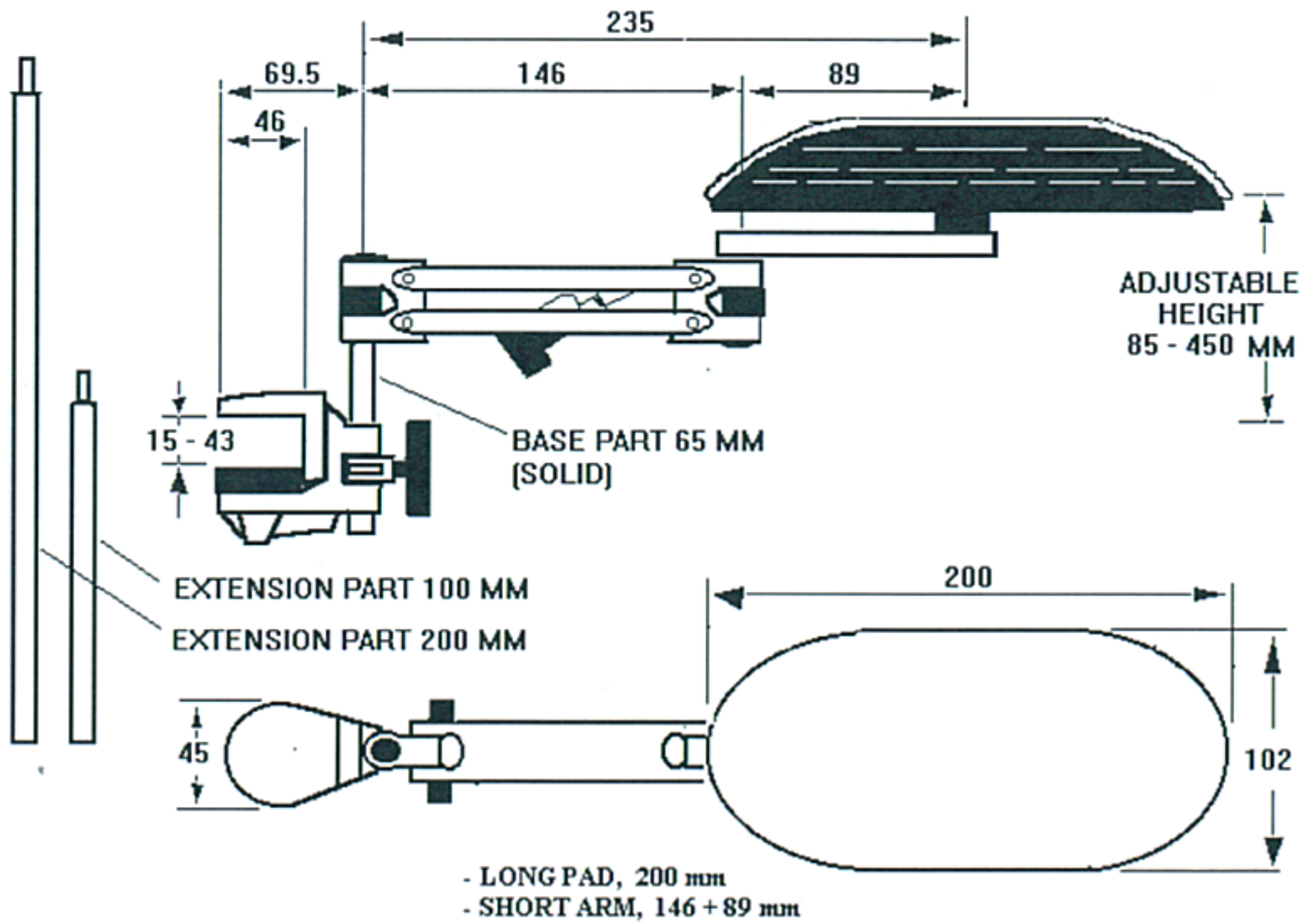

VERSION 331 013

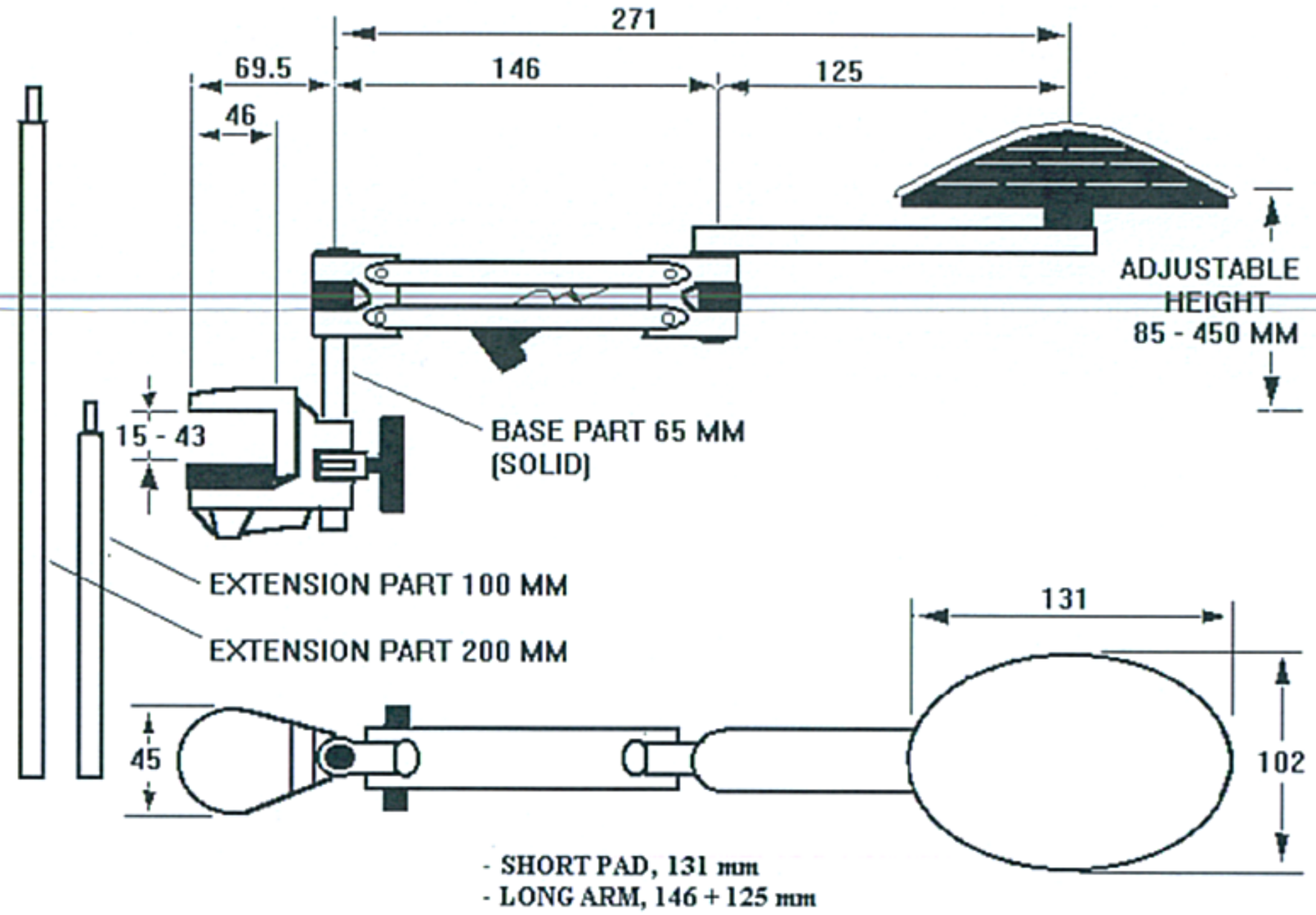
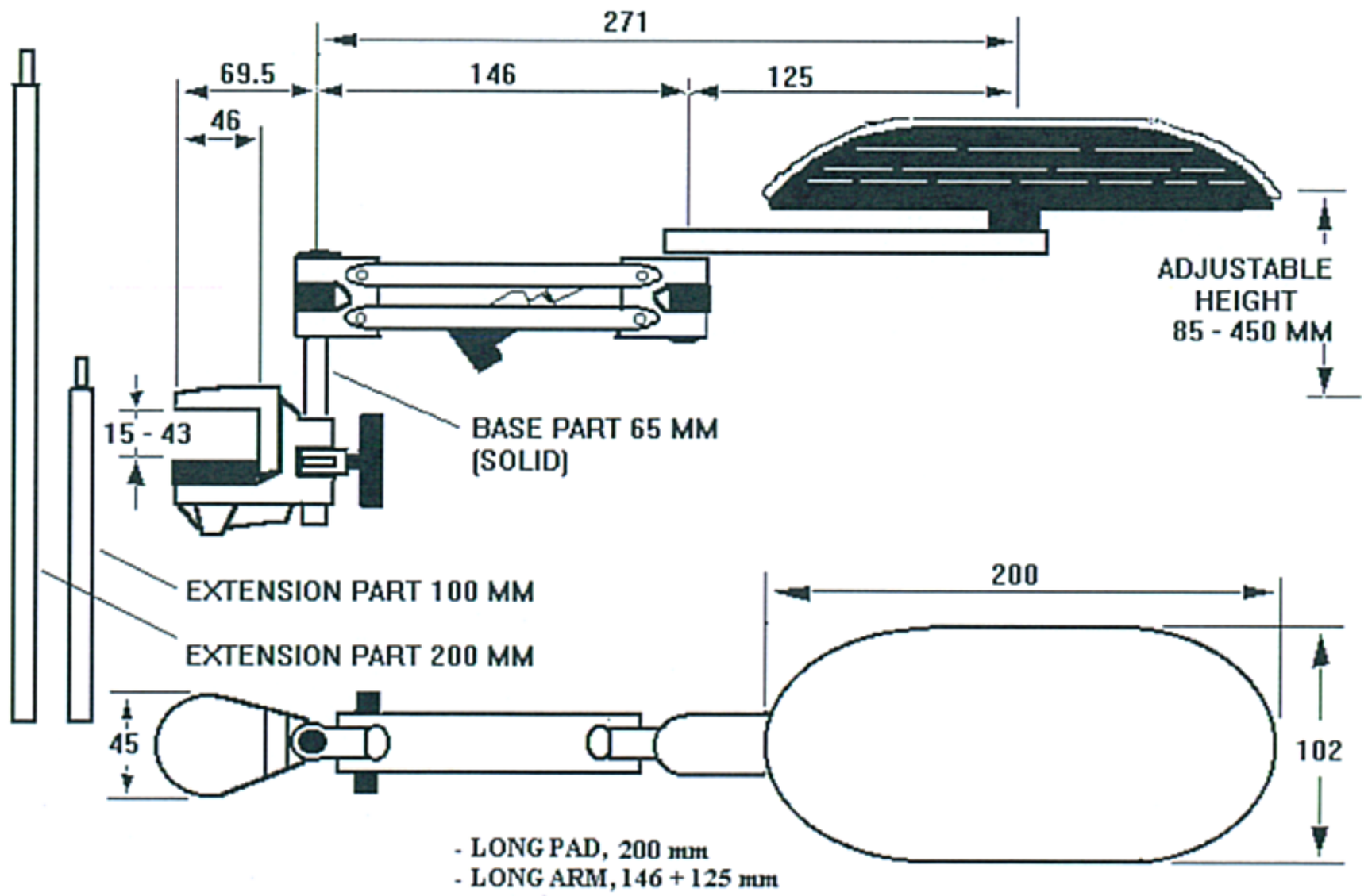
VERSION 331 016